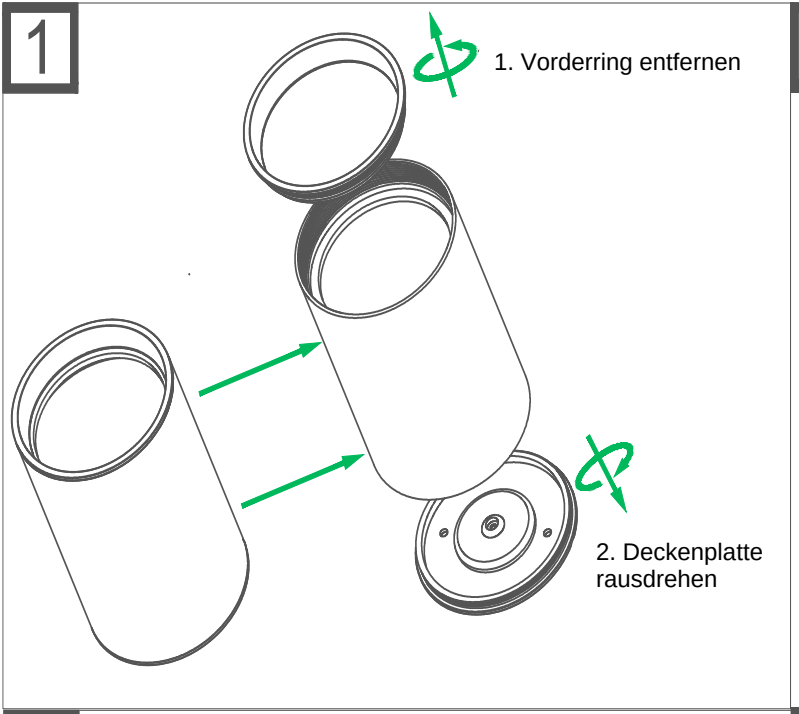
1
1. Vorderring entfernen
2. Deckenplatte rausdrehen

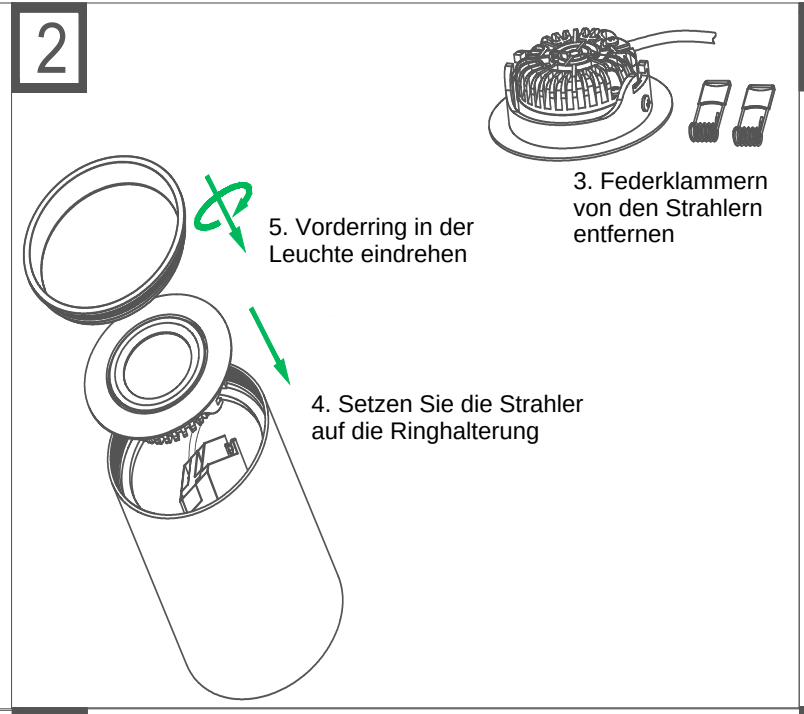
2
3. Federklammern von den Strahlern entfernen
5. Vorderring in der Leuchte eindrehen
4. Setzen Sie die Strahler auf die Ringhalterung

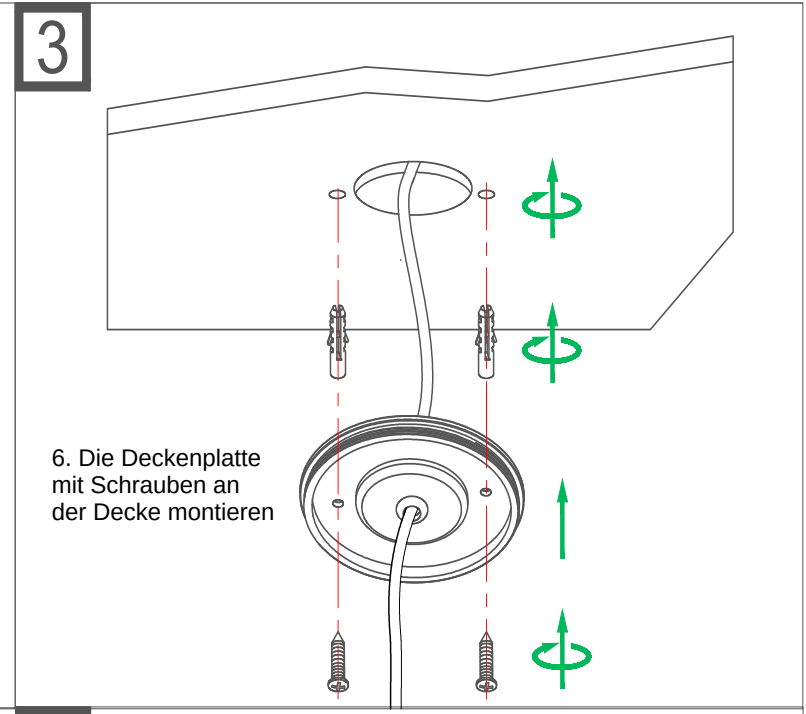
3
6. Die Deckenplatte mit Schrauben an der Decke montieren

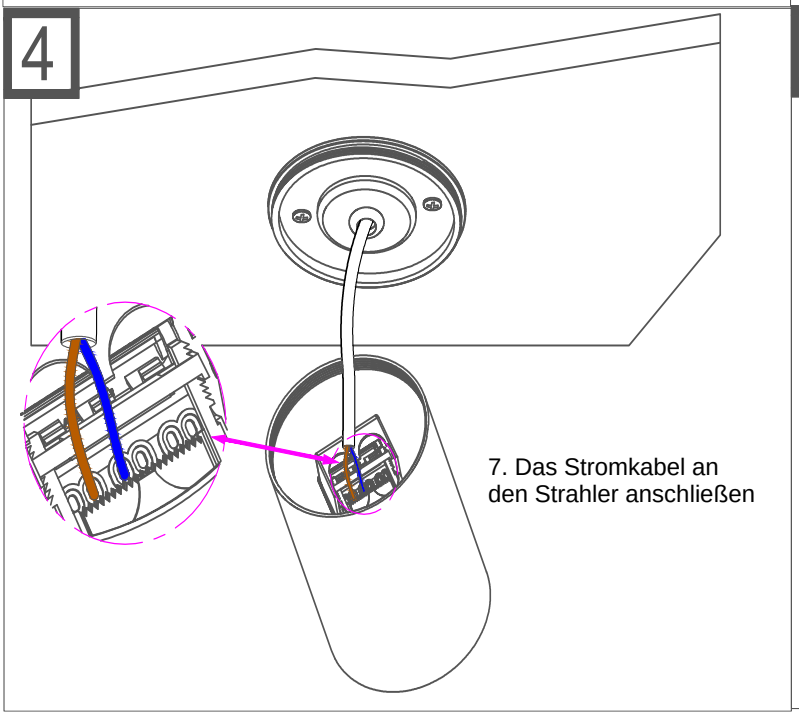
4
7. Das Stromkabel an den Strahler anschließen

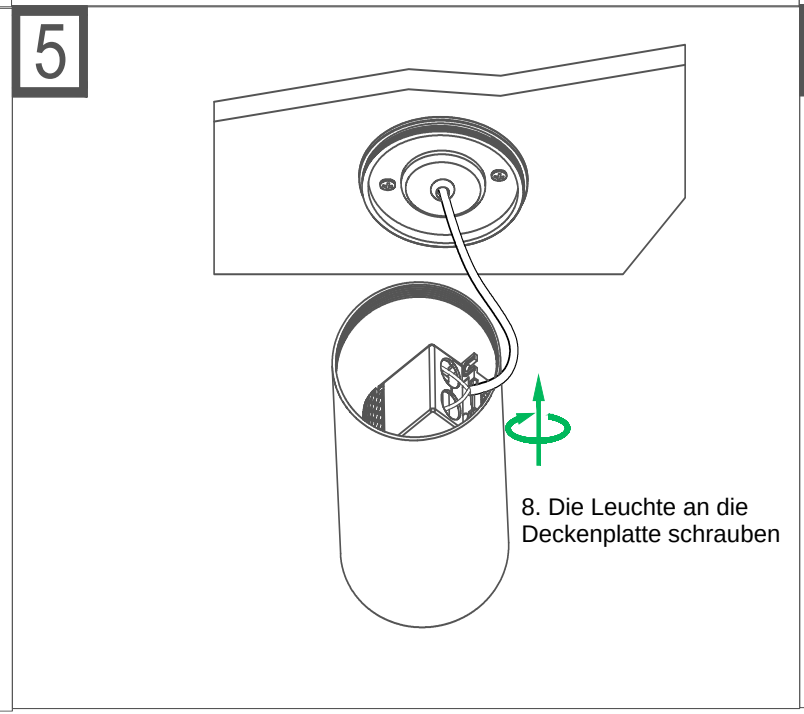
5
8. Die Leuchte an die Deckenplatte schrauben

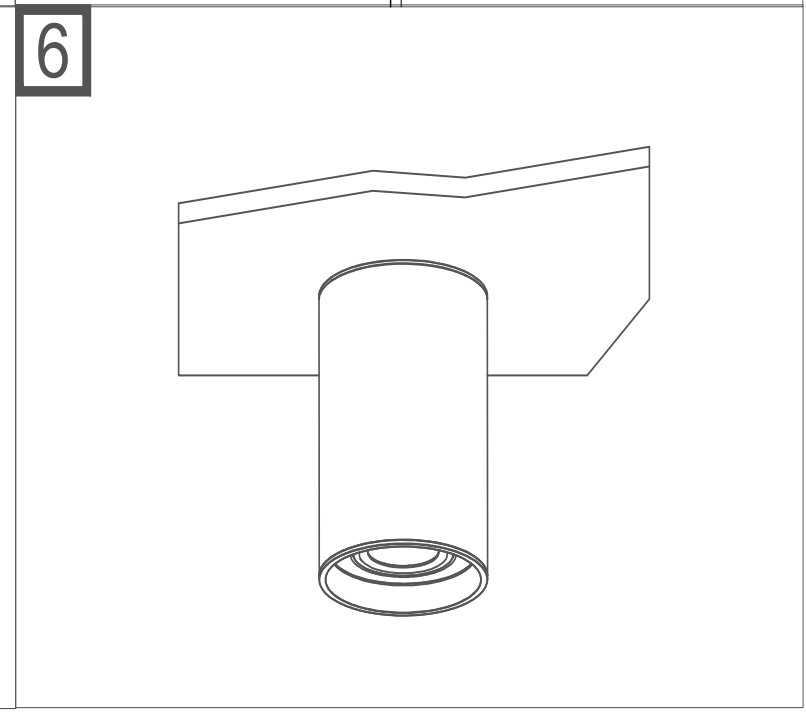
6